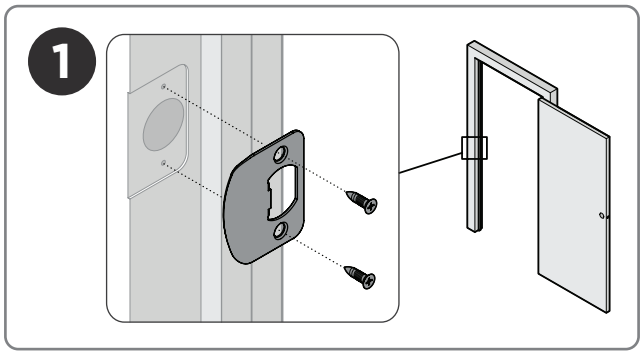

Install strike

Instalar la palaca

Installer la gâche

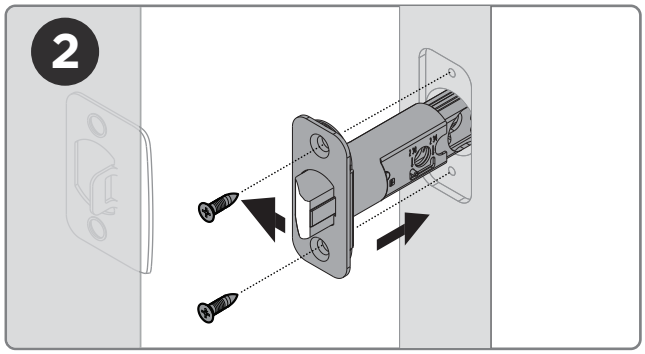

Install the latch with the slanted surface facing the strike

Instale el pestillo con la superficie inclinada orientada hacia el cerrojo

Installez le loquet avec la surface inclinée tournée vers la gâche

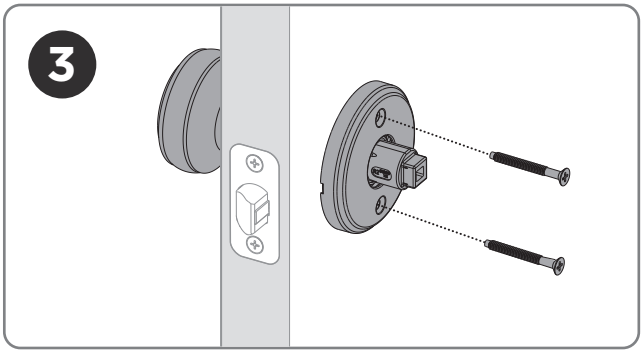

Install mounting screws

Instalar tornillos de montaje

Installer les vis de montage

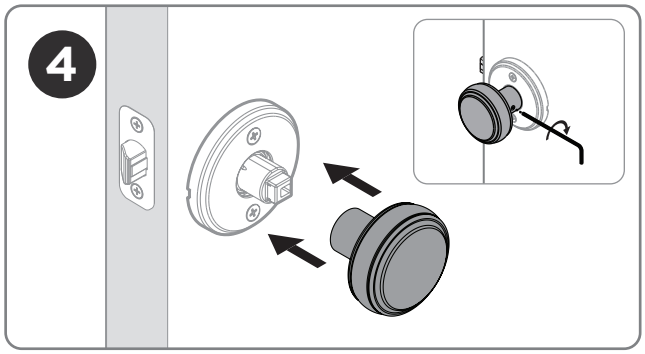

Attach interior knob

Colocar el pomo interior

Fixer le bouton intérieur

ADDITIONAL STEPS FOR UNIQUE SITUATIONS:
PASOS ADICIONALES PARA SITUACIONES ÚNICAS:
ÉTAPES SUPPLÉMENTAIRES POUR DES SITUATIONS UNIQUES :

If you experience challenges installing the latch, try adjusting the latch length.

Si tiene dificultades para instalar el pestillo, intente ajustar su longitud.

Si vous rencontrez des difficultés pour installer le loquet, essayez d'ajuster sa longueur.

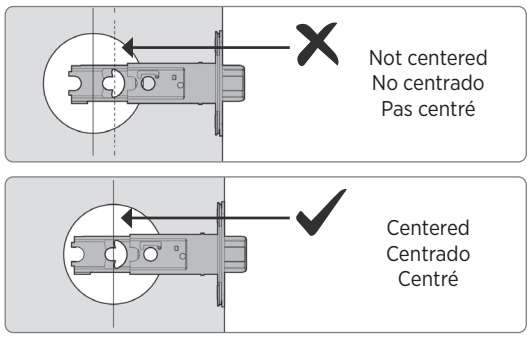

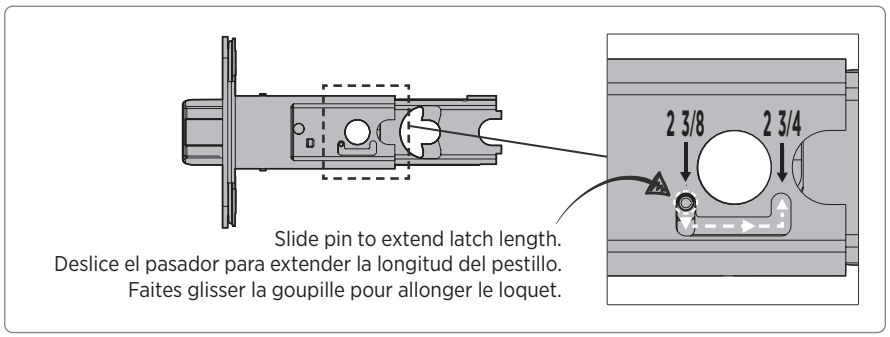

If you need a different latch front, choose from other options.

Si necesitas un frente con pestillo diferente, elige entre otras opciones.

Si vous souhaitez un autre modèle de façade à loquet, faites votre choix parmi les autres options.

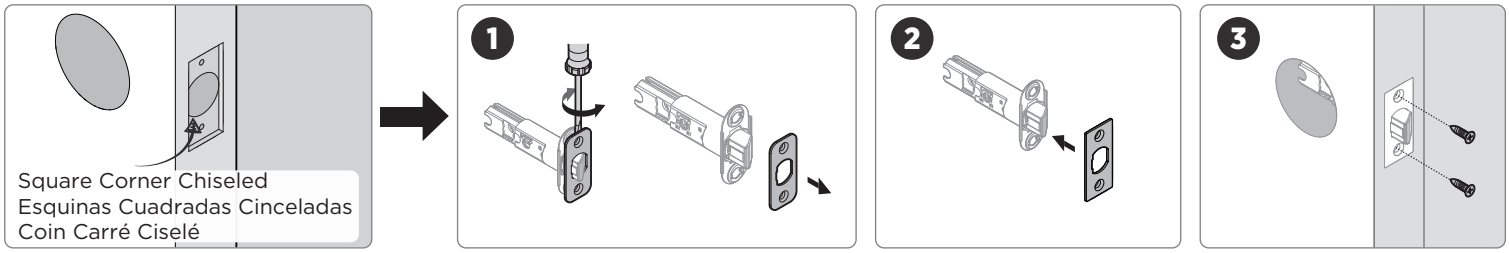

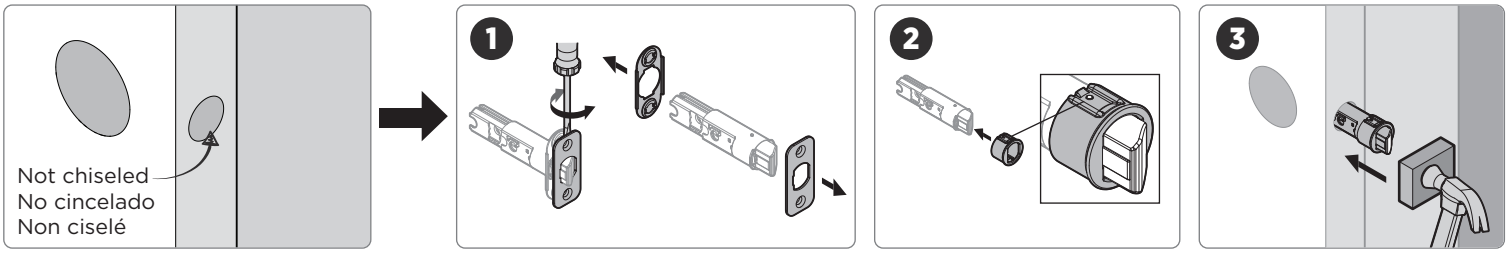

How to unlock the privacy lock using the emergency release tool.

Cómo desbloquear el candado de privacidad utilizando la herramienta de liberación de emergencia.

Comment déverrouiller le verrou de confidentialité à l'aide de l'outil de déverrouillage d'urgence.

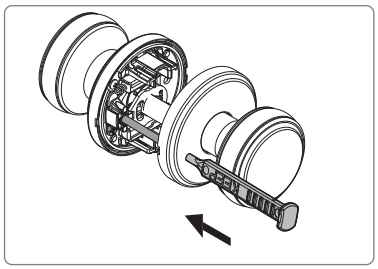

- Use only with privacy locks.
- Keep for future use.
- Insert fully, then push.

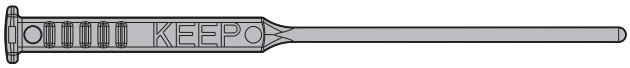

- Úselo solo con cerraduras de privacidad.
- Consérvelo para uso futuro.
- Insértelo completamente y luego empuje.

- À utiliser uniquement avec des verrous de confidentialité.
- À conserver pour un usage ultérieur.
- Insérer complètement, puis pousser.

Copyright © 2026 ASSA ABLOY Americas Residential Inc. All rights reserved.
Copyright © 2026, ASSA ABLOY Americas Residential, Inc. Todos los derechos reservados.
Droits d'auteur © 2026, ASSA ABLOY Americas Residential, Inc. Tous droits réservés.