# Deadbolt Installation Guide • Guía de instalación del cerrojo • Guide d'installation du verrou de sécurité

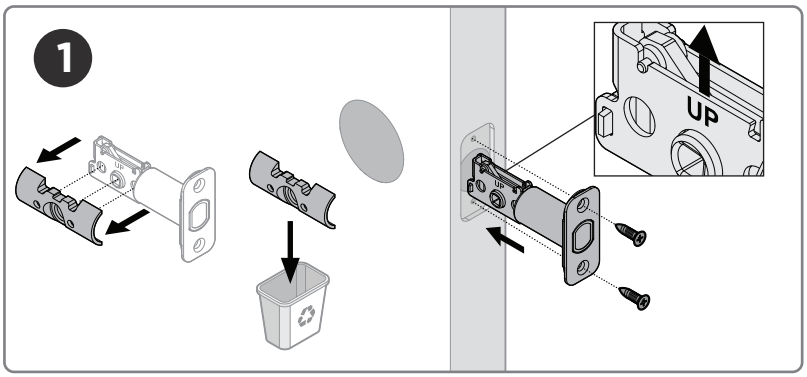


Install latch
Instale el pestillo
Installez le loquet

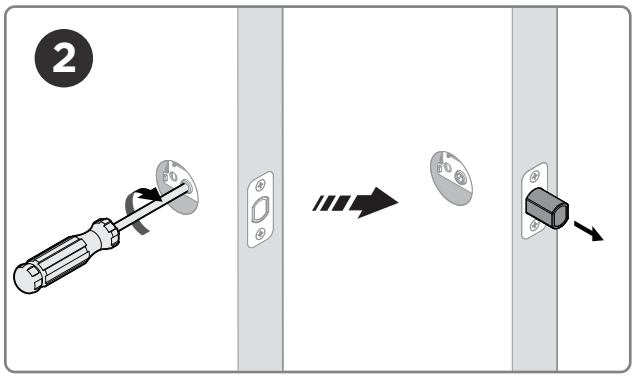


Extend the latch bolt
Extienda el pestillo
Allongez le verrou

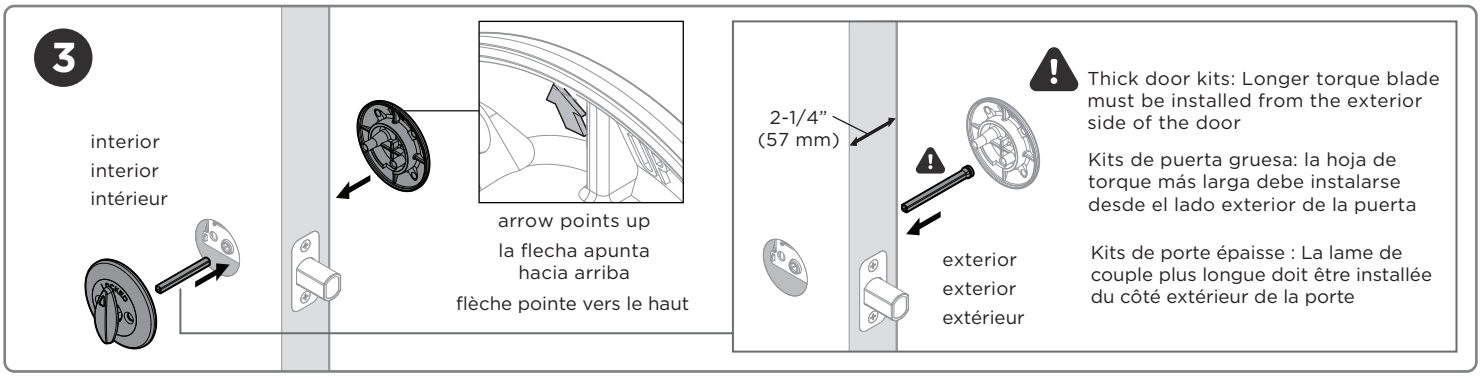


Install exterior plate and interior assembly
Instale la placa exterior y el ensamble interior
Installez la plaque extérieure et l'ensemble intérieur

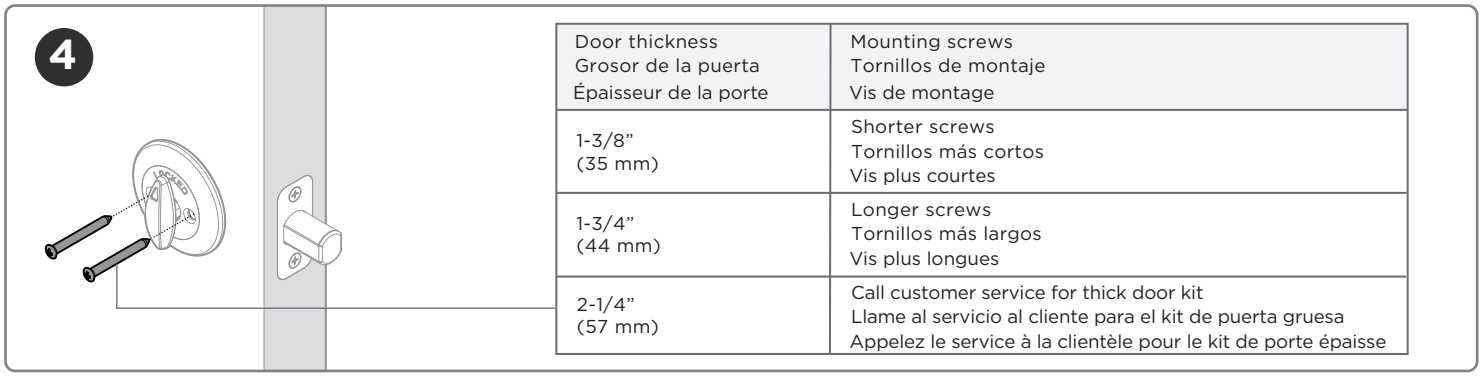


| Door thickness<br>Grosor de la puerta<br>Épaisseur de la porte | Mounting screws<br>Tornillos de montaje<br>Vis de montage |
|---|---|
| 1-3/8"<br>(35 mm) | Shorter screws<br>Tornillos más cortos<br>Vis plus courtes |
| 1-3/4"<br>(44 mm) | Longer screws<br>Tornillos más largos<br>Vis plus longues |
| 2-1/4"<br>(57 mm) | Call customer service for thick door kit<br>Llame al servicio al cliente para el kit de puerta gruesa<br>Appelez le service à la clientèle pour le kit de porte épaisse |

Measure the door thickness to determine the required mounting screws
Mida el grosor de la puerta para determinar los tornillos de montaje requeridos
Mesurez l'épaisseur de la porte pour déterminer les vis de montage requises

# ADDITIONAL STEPS FOR UNIQUE SITUATIONS:
# PASOS ADICIONALES PARA SITUACIONES ÚNICAS:
# ÉTAPES SUPPLÉMENTAIRES POUR DES SITUATIONS PARTICULIÈRES:

**Alternative Latch Front**
**Frente de pestillo alternativo**
**Plaque avant alternative**

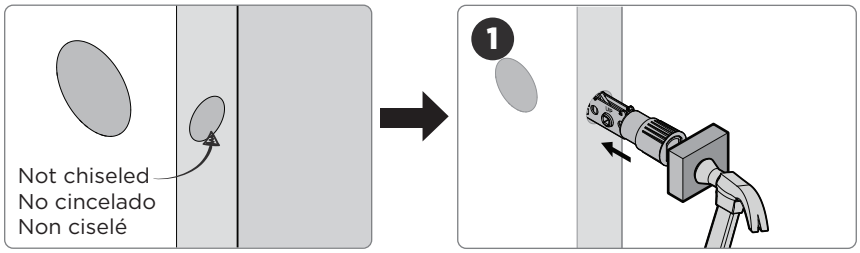


WARNING: This Manufacturer advises that no lock can provide complete security by itself. This lock may be defeated by forcible or technical means, or evaded by entry elsewhere on the property. No lock can substitute for caution, awareness of your environment, and common sense. Builder's hardware is available in multiple performance grades to suit the application. In order to enhance security and reduce risk, you should consult a qualified locksmith or other security professional.

ADVERTENCIA: Este fabricante advierte que ninguna cerradura puede proporcionar seguridad completa por sí sola. Esta cerradura puede ser forzada por medios físicos o técnicos, o evadida entrando por otro lugar de la propiedad. Ninguna cerradura puede sustituir la precaución, la conciencia de su entorno y el sentido común. Los herrajes para constructores están disponibles en múltiples grados de rendimiento para adaptarse a la aplicación. Para mejorar la seguridad y reducir el riesgo, debe consultar a un cerrajero cualificado u otro profesional de la seguridad.

AVERTISSEMENT : le fabricant informe que nulle serrure ne peut à elle seule garantir une sécurité totale. Cette serrure peut être forcée ou contournée par des moyens techniques, ou contournée en pénétrant dans la propriété par un autre endroit. Aucune serrure ne peut remplacer la prudence, la vigilance et le bon sens. La quincaillerie de bâtiment est disponible en plusieurs niveaux de performance pour répondre aux différentes applications. Afin d'améliorer la sécurité et de réduire les risques, il est recommandé de consulter un serrurier qualifié ou un autre professionnel de la sécurité.

Copyright © 2026 ASSA ABLOY Americas Residential Inc. All rights reserved.
Copyright © 2026, ASSA ABLOY Americas Residential, Inc. Todos los derechos reservados.
Copyright © 2026, ASSA ABLOY Americas Residential, Inc. Tous droits réservés.