Installation Guide • Guía de instalación • Guide d'installation

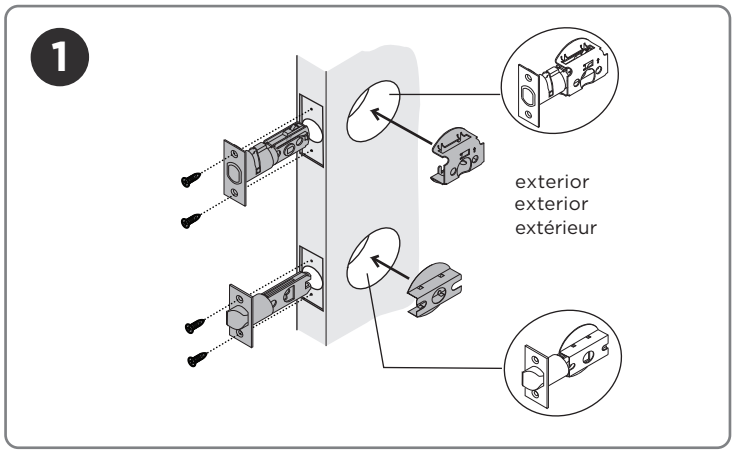

Install UL shields and latches

Instale las placas protectoras UL y los pestillos

Installez des protections et des loquets UL

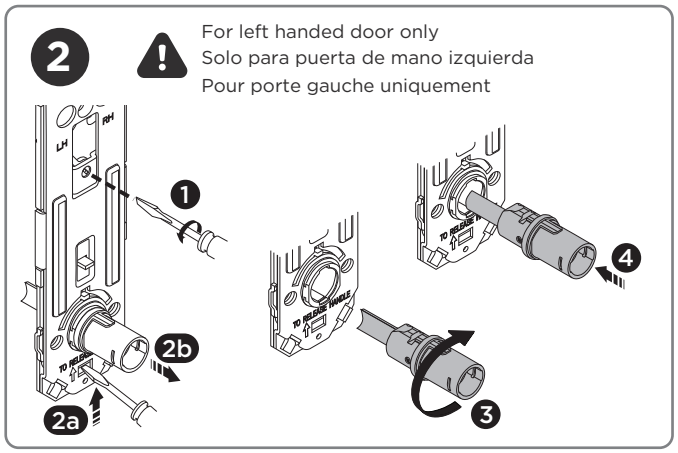

Reverse handing if needed

Invierta el sentido de apertura si es necesario

Inversez la remise si nécessaire

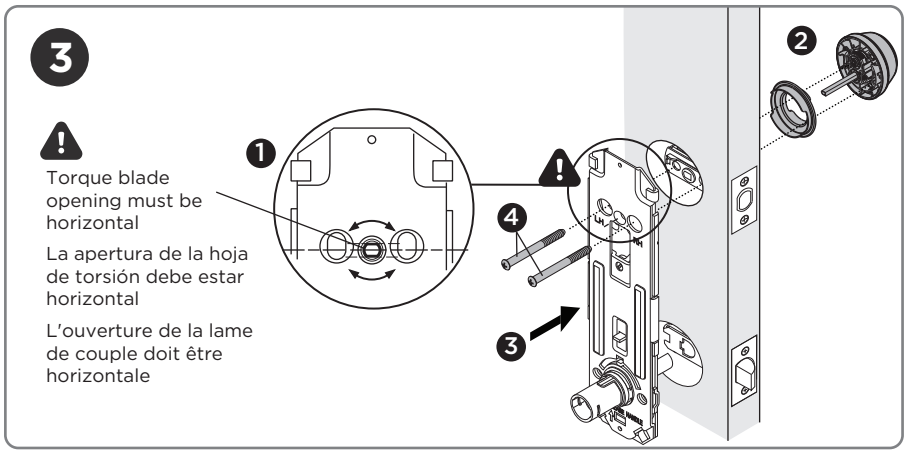

Install the interior

Instale el interior

Installez l'intérieur

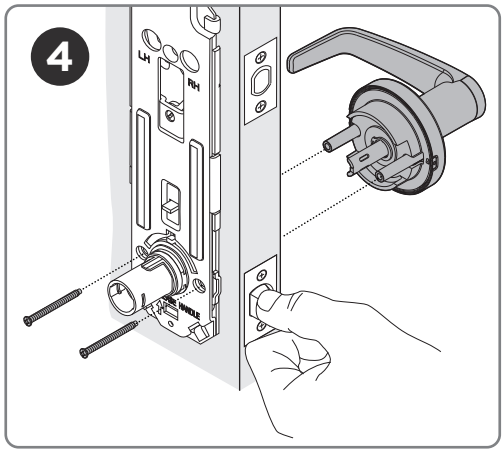

Secure lever with mounting screws

Asegure la manija con los tornillos de montaje

Fixez le levier avec les vis de montage

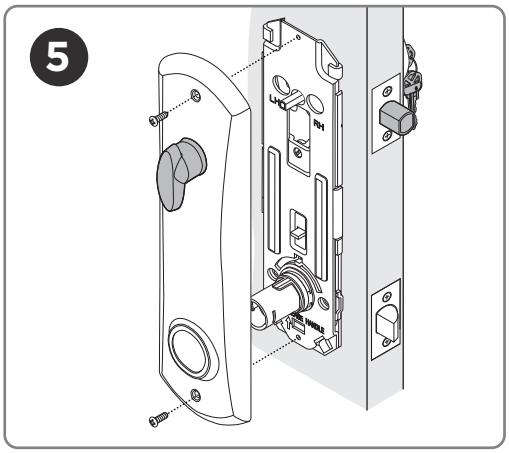

Use keys to extend the latch bolt, and install interior cover

Use las llaves para extender el pestillo y instale la cubierta interior

Utilisez les clés pour étendre le pêne de loquet, et installez le couvercle intérieur

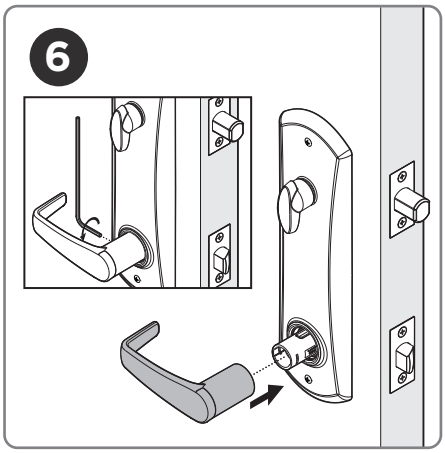

Install the lever

Instale la manija

Installez le levier

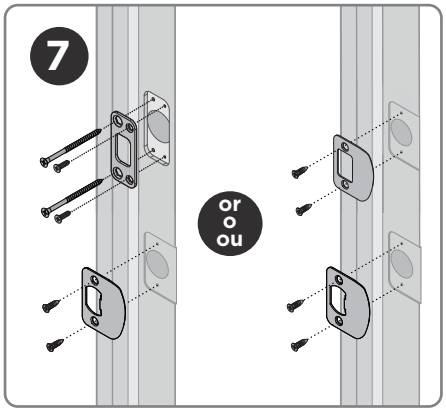

Select the deadbolt strike, then install the deadbolt and lever strikes

Seleccione la placa del cerrojo, luego instale las placas del cerrojo y de la manija

Sélectionnez la gâche du pêne dormant, puis installez les gâches du pêne dormant et du bouton

Key Control deadbolt Smartkey Cylinder access
Acceso al cilindro SmartKey del cerrojo con control de llave
Accès par cylindre SmartKey pour verrou à clé

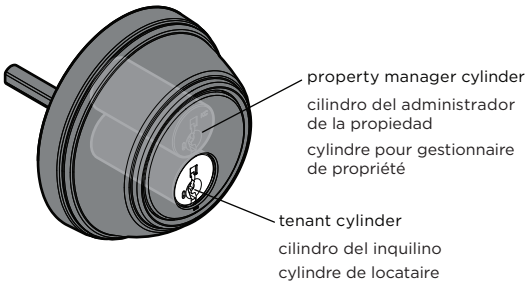

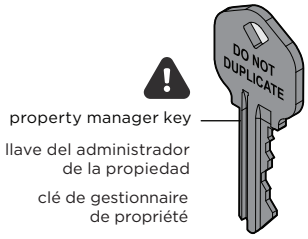

The Key Control™ deadbolt has two SmartKey cylinders: the property manager cylinder and the tenant cylinder. The property manager cylinder has its own key. ***WARNING***: To reduce the risk of unauthorized entry or access to property and consequential property loss or personal injury, this key must be kept in a secure location at all times or only in the possession of authorized personnel.

El cerrojo Key Control tiene dos cilindros SmartKey: el cilindro del administrador de la propiedad y el cilindro del inquilino. El cilindro del administrador de la propiedad tiene su propia llave. ***ADVERTENCIA***: Para reducir el riesgo del ingreso o acceso no autorizado a la propiedad y la consiguiente pérdida de bienes o lesiones personales, es necesario guardar siempre esta llave en un lugar seguro o que la misma se encuentre sólo en la posesión del personal autorizado.

Le pêne dormant Key Control comporte deux cylindres SmartKey: le cylindre de gestionnaire de propriété et le cylindre de locataire. Le cylindre de gestionnaire de propriété possède sa propre clé. ***AVERTISSEMENT***: Afin de réduire le risque d'entrée non autorisée ou d'accès à la propriété qui pourrait mener à des blessures corporelles ou à la perte de biens, cette clé maitresse doit être gardée dans un endroit sécuritaire en tout temps ou être en possession de personnel autorisé seulement.

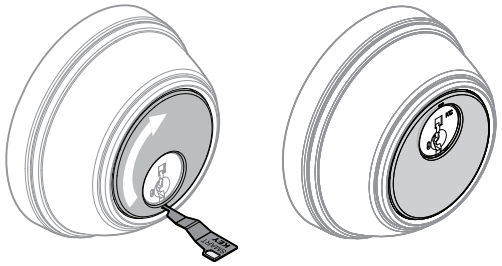

To access the property manager cylinder, insert the SmartKey tool in the bottom hole and rotate the faceplate.
Note: Install the deadbolt on the door before rekeying the lock.

Para acceder al cilindro administrador de la propiedad, inserte la herramienta SmartKey en el orificio inferior y gire la placa frontal.
Nota: Instale el cerrojo a la puerta antes de cambiar la combinación de la cerradura.

Pour accéder au cylindre du gestionnaire immobilier, insérez l'outil SmartKey dans le trou du bas et tournez la plaque frontale.
Remarque: installez le pêne dormant sur la porte avant de changer la clé de la serrure.

How to Re-Key
Cómo cambiar la llave
Comment recléer la serrure

You must have the current working key to re-key the lock. Test that new key fits into cylinder before attempting to rekey.

Para cambiar la combinación de la cerradura, debe tener la llave que funciona actualmente. Compruebe que la llave nueva encaja en el cilindro antes de intentar cambiar la combinación.

Vous devez avoir en votre possession la clé qui fonctionne actuellement pour recléer la serrure. Vérifiez que la nouvelle clé s'insère dans le cylindre avant de tenter de recléer la serrure.


Current Working Key
Llave actual
Clé actuelle


SmartKey® Tool
Herramienta SmartKey®
Outil SmartKey®


New Key
Llave nueva
Nouvelle clé

1

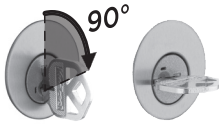

Insert current working key and rotate 90° clockwise.

Inserte la llave actual y gírela 90° grados en el sentido de las agujas del reloj.

Insérez la clé actuelle et tournez-la de 90° dans le sens horaire.

2

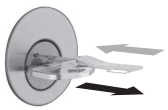

Fully insert the SmartKey tool. Then remove tool and remove current working key.

Inserte completamente la herramienta SmartKey. Luego retire la herramienta y la llave que está utilizando actualmente.

Insérez complètement l'outil SmartKey®. Retirez ensuite l'outil, puis retirez la clé actuelle.

3

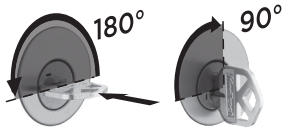

Fully insert new key and rotate 180°. Rotate back to the starting position and remove key. Your lock is now rekeyed!

Inserte completamente la llave nueva y gírela 180°. Vuelva a la posición inicial y retire la llave. ¡Su cerradura tiene una nueva combinación!

Insérez complètement la nouvelle clé et tournez-la de 180°. Ramenez-la à sa position initiale et retirez-la. Votre serrure est maintenant recléée!

WARNING: This Manufacturer advises that no lock can provide complete security by itself. This lock may be defeated by forcible or technical means, or evaded by entry elsewhere on the property. No lock can substitute for caution, awareness of your environment, and common sense. Builder's hardware is available in multiple performance grades to suit the application. In order to enhance security and reduce risk, you should consult a qualified locksmith or other security professional.

ADVERTENCIA: Este fabricante advierte que ninguna cerradura puede proporcionar seguridad completa por sí sola. Esta cerradura puede ser forzada por medios físicos o técnicos, o evadida entrando por otro lugar de la propiedad. Ninguna cerradura puede sustituir la precaución, la conciencia de su entorno y el sentido común. Los herrajes para constructores están disponibles en múltiples grados de rendimiento para adaptarse a la aplicación. Para mejorar la seguridad y reducir el riesgo, debe consultar a un cerrajero cualificado u otro profesional de la seguridad.

AVERTISSEMENT : le fabricant informe que nulle serrure ne peut à elle seule garantir une sécurité totale. Cette serrure peut être forcée ou contournée par des moyens techniques, ou contournée en pénétrant dans la propriété par un autre endroit. Aucune serrure ne peut remplacer la prudence, la vigilance et le bon sens. La quincaillerie de bâtiment est disponible en plusieurs niveaux de performance pour répondre aux différentes applications. Afin d'améliorer la sécurité et de réduire les risques, il est recommandé de consulter un serrurier qualifié ou un autre professionnel de la sécurité.

Copyright © 2026 ASSA ABLOY Americas Residential Inc. All rights reserved.
Copyright © 2026, ASSA ABLOY Americas Residential, Inc. Todos los derechos reservados.
Copyright © 2026, ASSA ABLOY Americas Residential, Inc. Tous droits réservés.